ТАМОЖЕННЫЙ СОЮЗ

ОДОБРЕНИЕ ТИПА ТРАНСПОРТНОГО СРЕДСТВА

№ **ТС RU E-RU.MT15.00430.P3**

Срок действия с **21 февраля 2026 г.** по **20 февраля 2029 г.**

ОРГАН ПО СЕРТИФИКАЦИИ

Орган по сертификации "Центр сертификации продукции строительного, дорожного и коммунального машиностроения " Фонда "Сертификация коммунальных машин " (ОС ЦС "СКМ")

место нахождения: 192148, Россия, г. Санкт-Петербург, ул Седова, д. 13, литер А, пом. 14-Н, ком. 48-51, 59-62;
фактический адрес: 192148, Россия, г. Санкт-Петербург, ул Седова, д. 13, литер А, пом. 14-Н, ком. 48-51, 59-62;
тел.: +7 8124124305 / факс: -;
электронная почта: info@fondskm.ru; аттестат аккредитации № RA.RU.11MT15

ТРАНСПОРТНЫЕ СРЕДСТВА

МАРКА	ССТ
КОММЕРЧЕСКОЕ НАИМЕНОВАНИЕ	грузовые прицепы ССТ-7132-5К, грузовые прицепы ССТ-7132-10, грузовые прицепы ССТ-7132-11, грузовые прицепы ССТ-7132-12, грузовые прицепы ССТ-7132-16, грузовые прицепы ССТ-7132-17, грузовые прицепы ССТ-7132-19, грузовые прицепы ССТ-7132-20, грузовые прицепы ССТ-7132-24, грузовые прицепы ССТ-7132-27, грузовые прицепы ССТ-7132-30, грузовые прицепы ССТ-7132-35, грузовые прицепы ССТ-7132-61, грузовые прицепы ССТ-7132-65, грузовые прицепы ССТ-7132-22, грузовые прицепы ССТ-7132-64, грузовые прицепы ССТ-7132-77
ТИП	7132
МОДИФИКАЦИИ	7132-5К, 7132-10, 7132-11, 7132-12, 7132-16, 7132-17, 7132-19, 7132-20, 7132-24, 7132-27, 7132-30, 7132-35, 7132-61, 7132-65, 7132-22, 7132-64, 7132-77
КАТЕГОРИЯ	O_1
ЭКОЛОГИЧЕСКИЙ КЛАСС	—
ЗАЯВИТЕЛЬ И ЕГО АДРЕС	Общество с ограниченной ответственностью "Торговый дом "СаранскСпецТехника", ОГРН 1081326001680, место нахождения и фактический адрес: 430030, Республика Мордовия, город Саранск, улица Строительная, дом 11, этаж 2, Российская Федерация, тел.: +7 (8342) 380427, факс: —, электронная почта: info@sstrm.ru
ИЗГОТОВИТЕЛЬ И ЕГО АДРЕС	Общество с ограниченной ответственностью "Торговый дом "СаранскСпецТехника", место нахождения и фактический адрес: 430030, Республика Мордовия, город Саранск, улица Строительная, дом 11, этаж 2, Российская Федерация
ПРЕДСТАВИТЕЛЬ ИЗГОТОВИТЕЛЯ И ЕГО АДРЕС	—
СБОРОЧНЫЙ ЗАВОД И ЕГО АДРЕС	430030, Республика Мордовия, город Саранск, улица Строительная, дом 11, Российская Федерация

ПОСТАВЩИК СБОРОЧНЫХ КОМПЛЕКТОВ И ЕГО АДРЕС	—

соответствуют требованиям технического регламента Таможенного союза "О безопасности колесных транспортных средств".

Действие данного ОДОБРЕНИЯ ТИПА ТРАНСПОРТНОГО СРЕДСТВА распространяется на серийно выпускаемую продукцию.

Данное ОДОБРЕНИЕ ТИПА ТРАНСПОРТНОГО СРЕДСТВА без приложений недействительно.
Приложение № 1. Общие характеристики транспортного средства
Приложение № 2. Перечень документов, явившихся основанием для оформления ОДОБРЕНИЯ ТИПА ТРАНСПОРТНОГО СРЕДСТВА
Приложение № 3. Описание маркировки транспортного средства
Приложение № 4. Общий вид транспортного средства на пяти страницах

ДОПОЛНИТЕЛЬНАЯ ИНФОРМАЦИЯ
Транспортные средства не предназначены для перевозки опасных грузов

Руководитель органа по сертификации **О.А. Кирина**
инициалы, фамилия

Дата оформления « 26 » января 2026 г.

ОДОБРЕНИЕ ТИПА ТРАНСПОРТНОГО СРЕДСТВА УТВЕРЖДЕНО.
Внесена запись в реестр за № ТС RU E-RU.MT15.00430.P3 от « 21 » февраля 2026 г.

Руководитель (заместитель Руководителя) **РОССТАНДАРТА**
наименование уполномоченного органа государственного управления
А.П. Шалаев
инициалы, фамилия

СВЕДЕНИЯ О СЕРТИФИКАТЕ ЭП

Сертификат: 1D655ABF0003000A843C
Кому выдан: Кирина Ольга Александровна
Действителен: с 17.09.2025 до 17.09.2026

Подлинник электронного документа, подписанного ЭП, хранится в системе электронного документооборота Федерального агентства по техническому регулированию и метрологии

СВЕДЕНИЯ О СЕРТИФИКАТЕ ЭП

Сертификат: 66D990443E7A5ED6AB654D8C484E9E37
Кому выдан: Шалаев Антон Павлович
Действителен: с 06.05.2025 до 30.07.2026

ОБЩИЕ ХАРАКТЕРИСТИКИ ТРАНСПОРТНОГО СРЕДСТВА

для модификаций	**7132-10, 7132-11, 7132-16, 7132-19, 7132-20, 7132-24, 7132-27, 7132-30, 7132-35, 7132-61, 7132-65, 7132-77**
Количество осей/колес	2 / 4
Исполнение загрузочного пространства	металлическая платформа, с открывающимися задним и передним бортами; металлическая платформа, с открывающимися задним и боковыми бортам
Назначение	—

для модификаций	**7132-5К, 7132-12**
Количество осей/колес	2 / 4
Исполнение загрузочного пространства	платформа с ложементами для перевозки маломерных судов
Назначение	для перевозки маломерных судов

для модификаций	**7132-17, 7132-22, 7132-64**
Количество осей/колес	2 / 4
Исполнение загрузочного пространства	фургон, форма исполнения прямоугольная, с задними и боковыми дверями, вентиляционными клапанами; фургон, форма исполнения прямоугольная, с задними дверями, вентиляционными клапанами; фургон, форма исполнения прямоугольная, с боковыми дверями, вентиляционными клапанами; фургон, форма исполнения прямоугольная, со скосом, с задними и боковыми дверями, вентиляционными клапанами; фургон, форма исполнения прямоугольная, со скосом, с задними дверями, вентиляционными клапанами; фургон, форма исполнения прямоугольная, со скосом, с боковыми дверями, вентиляционными клапанами; фургон, форма исполнения каплевидная, с задними и боковыми дверями, вентиляционными клапанами; фургон, форма исполнения каплевидная, с задними дверями, вентиляционными клапанами; фургон, форма исполнения каплевидная, с боковыми дверями, вентиляционными клапанами
Назначение	—

для модификаций	**7132-10**	**7132-11**	**7132-12**	**7132-16**
Габаритные размеры, мм				
– длина	4315	4800	5775	4045
– ширина	1877…2022		1720	1877…2022
– высота	860…2400		1190	860…2400
База, мм	738			
Колея колес 1-ой / 2-ой оси, мм	1704…1849 / 1704…1849		1541 / 1541	1704…1849 / 1704…1849

для модификаций	**7132-17**	**7132-19**	**7132-20**	**7132-22**
Габаритные размеры, мм				
– длина	4045…4315	4635	3866	4790
– ширина	1877…2022		1988	1877…2022
– высота	2400	860…2400	970…2500	2400
База, мм	738			

Приложение № 1

для модификаций	**7132-17**	**7132-19**	**7132-20**	**7132-22**
Колея колес 1-ой / 2-ой оси, мм	1704…1849 / 1704…1849		1541 / 1541	1704…1849 / 1704…1849

для модификаций	**7132-24**	**7132-27**	**7132-30**	**7132-35**
Габаритные размеры, мм				
– длина	4592	4790	4356	4940
– ширина	1988		2212	2212…2425
– высота	970…2500			
База, мм	738			
Колея колес 1-ой / 2-ой оси, мм	1704…1849 / 1704…1849		1541 / 1541	1704…1849 / 1704…1849

для модификаций	**7132-5К**	**7132-61**	**7132-64**	**7132-65**
Габаритные размеры, мм				
– длина	5622	5194	5098	5982
– ширина	1877…2022	2288		
– высота	1190	870…2400	2400	870…2400
База, мм	738			
Колея колес 1-ой / 2-ой оси, мм	1704…1849 / 1704…1849	2093 / 2093		

для модификаций	**7132-77**
Габаритные размеры, мм	
– длина	4150
– ширина	1877…2022
– высота	870…2400
База, мм	738
Колея колес 1-ой / 2-ой оси, мм	1704…1849 / 1704…1849

для модификаций	**7132-10**	**7132-11**	**7132-12, 7132-77**	**7132-16**	**7132-17**	**7132-19**	**7132-5К, 7132-20**
Масса транспортного средства в снаряженном состоянии, кг	300	360	280	260	400	325	320
Технически допустимая максимальная масса транспортного средства, кг	750						
Технически допустимая максимальная масса, приходящаяся на каждую из осей транспортного средства, начиная с передней оси, кг							
– на 1-ую ось	375						
– на 2-ую ось	375						

Приложение № 1

для модификаций	**7132-22**	**7132-24**	**7132-27, 7132-65**	**7132-30**	**7132-35**	**7132-61**	**7132-64**
Масса транспортного средства в снаряженном состоянии, кг	460	405	445	420	490	410	550
Технически допустимая максимальная масса транспортного средства, кг	750						
Технически допустимая максимальная масса, приходящаяся на каждую из осей транспортного средства, начиная с передней оси, кг							
– на 1-ую ось	375						
– на 2-ую ось	375						

Подвеска (описание)	зависимая, рессорная, с гидравлическими телескопическими амортизаторами, резино-жгутовая

Шины	обозначение размера	индекс несущей способности для максимально допустимой нагрузки	обозначение категории скорости
	165/70 R13	79	N
	175/70 R13	86 или 82	T
	195/65 R15	95	
		91	H или V
	185/65 R14	86	H
	195/50 R15	82	V

Оборудование транспортного средства	страховочный трос или цепь по заказу: передняя и задняя опора, запасное колесо, аппарели, таль с кронштейном крепления (ССТ-7132-12, ССТ-7132-5К); передняя опора, задняя опора, запасное колесо, аппарели, борт-аппарелей, встроенная мебель, кондиционер и (или) холодильное оборудование, распашные и (или) откидные двери (ССТ-7132-17, ССТ-7132-22, ССТ-7132-64); дуги, тент, жесткая крышка, надставные борта, передняя опора, задняя опора, запасное колесо, аппарели, борт-аппарель, таль с кронштейном крепления, распашные и (или) откидные двери (ССТ-7132-10, ССТ-7132-11, ССТ-7132-16, ССТ-7132-19, ССТ-7132-61, ССТ-7132-65, ССТ-7132-77); дуги, тент, передняя опора, задняя опора, запасное колесо, таль с кронштейном

Приложение № 1

Оборудование транспортного средства (продолжение)	крепления, аппарели, борт-аппарель, распашные и (или) откидные двери (ССТ-7132-20, ССТ-7132-24, ССТ-7132-27, ССТ-7132-30, ССТ -7132-35)

Руководитель органа по сертификации **О.А. Кирина**

инициалы, фамилия

СВЕДЕНИЯ О СЕРТИФИКАТЕ ЭП

Сертификат: 1D655ABF0003000A843C
Кому выдан: Кирина Ольга Александровна
Действителен: с 17.09.2025 до 17.09.2026

Перечень документов, явившихся основанием для оформления ОДОБРЕНИЯ ТИПА ТРАНСПОРТНОГО СРЕДСТВА

Элементы объектов технического регулирования, в отношении которых установлены требования безопасности	Наименование и происхождение документа, подтверждающего соответствие	Номер документа и дата выпуска
1	2	3
Кондиционеры и холодильное оборудование, пункт 12 ТР ТС 018/2011	Декларация о соответствии, "Торговый дом "СаранскСпецТехника", Российская Федерация	ЕАЭС N RU Д-RU.PA01.B.16814/26 с 21.01.2026 по 18.01.2030
Интерфейс, пункт 15 ТР ТС 018/2011	—"—	—"—
Световозвращатели, Правила ООН № 3-02	Сертификат соответствия, Орган по сертификации оборудования и колесных транспортных средств Общество с ограниченной ответственностью "Эксперт-Сертификация", RA.RU.10HA46, Российская Федерация	ЕАЭС RU C-PL.HA46.B.04002/22 с 07.07.2022 по 06.07.2026
	Сертификат соответствия, Орган по сертификации Общества с ограниченной ответственностью "Экспертный союз", RA.RU.11HA96, Российская Федерация	ЕАЭС RU C-RU.HA96.B.03606/24 с 19.01.2024 по 18.01.2028
Устройства для освещения заднего регистрационного знака, Правила ООН № 4-00	Сертификат соответствия, Орган по сертификации оборудования и колесных транспортных средств Общество с ограниченной ответственностью "Эксперт-Сертификация", RA.RU.10HA46, Российская Федерация	ЕАЭС RU C-PL.HA46.B.04002/22 с 07.07.2022 по 06.07.2026
	Сертификат соответствия, Орган по сертификации Общества с ограниченной ответственностью "Экспертный союз", RA.RU.11HA96, Российская Федерация	ЕАЭС RU C-RU.HA96.B.03606/24 с 19.01.2024 по 18.01.2028
Указатели поворота, Правила ООН № 6-01	Сертификат соответствия, Орган по сертификации оборудования и колесных транспортных средств Общество с ограниченной ответственностью "Эксперт-Сертификация", RA.RU.10HA46, Российская Федерация	ЕАЭС RU C-PL.HA46.B.04002/22 с 07.07.2022 по 06.07.2026

Приложение № 2

1	2	3
Указатели поворота, Правила ООН № 6-01 (продолжение)	Сертификат соответствия, Орган по сертификации Общества с ограниченной ответственностью "Экспертный союз", RA.RU.11НА96, Российская Федерация	ЕАЭС RU C-RU.НА96.В.03606/24 с 19.01.2024 по 18.01.2028
Габаритные огни, сигналы торможения, Правила ООН № 7-02	Сертификат соответствия, Орган по сертификации оборудования и колесных транспортных средств Общество с ограниченной ответственностью "Эксперт-Сертификация", RA.RU.10НА46, Российская Федерация	ЕАЭС RU C-PL.НА46.В.04002/22 с 07.07.2022 по 06.07.2026
	Сертификат соответствия, Орган по сертификации Общества с ограниченной ответственностью "Экспертный союз", RA.RU.11НА96, Российская Федерация	ЕАЭС RU C-RU.НА96.В.03606/24 с 19.01.2024 по 18.01.2028
Оснащение шинами*, Правила ООН № 30-02	Сообщение, Ministry of Transport of the Czech Republic, Чешская Республика	E8*30R02/23*5316*01 Ext. 1 от 21.02.2022
	Сертификат соответствия, Орган по сертификации Общество с ограниченной ответственностью Центр сертификации "ТАТСЕРТ", RA.RU.11АД58, Российская Федерация	ЕАЭС RU C-CN.АД58.В.02348/25 с 11.09.2025 по 10.09.2029
	Сертификат соответствия, Орган по сертификации Общества с ограниченной ответственностью «МИК ЦЕНТР+», RA.RU.11АЖ04, Российская Федерация	ЕАЭС RU C-RU.АЖ04.В.00429/25 с 14.11.2025 по 13.11.2027
	Сертификат соответствия, Орган по сертификации пневматических шин Автономной некоммерческой организации "Шинтест", РОСС RU.0001.11НХ27, Российская Федерация	ЕАЭС RU C-RU.НХ27.В.05904/24 с 01.11.2024 по 31.10.2026
Задние противотуманные огни, Правила ООН № 38-00	Сертификат соответствия, Орган по сертификации оборудования и колесных транспортных средств Общество с ограниченной ответственностью "Эксперт-Сертификация", RA.RU.10НА46, Российская Федерация	ЕАЭС RU C-PL.НА46.В.04002/22 с 07.07.2022 по 06.07.2026

Приложение № 2

1	2	3
Задние противотуманные огни, Правила ООН № 38-00 (продолжение)	Сертификат соответствия, Орган по сертификации Общества с ограниченной ответственностью "Экспертный союз", RA.RU.11НА96, Российская Федерация	ЕАЭС RU C-RU.НА96.В.03606/24 с 19.01.2024 по 18.01.2028
Оснащение устройствами освещения и световой сигнализации, Правила ООН № 48-04	Сертификат соответствия, Орган по сертификации "Центр сертификации продукции строительного, дорожного и коммунального машиностроения " Фонда "Сертификация коммунальных машин ", RA.RU.11MT15, Российская Федерация	ЕАЭС RU C-RU.MT15.B.00815/26 с 20.01.2026 по 19.01.2030
Оснащение сцепными устройствами, Правила ООН № 55-01	Сертификат соответствия, Орган по сертификации продукции и услуг Республиканское унитарное предприятие "Белорусский государственный институт метрологии", BY/112 003.02, Республика Беларусь	ЕАЭС BY/112 02.01. ТР018 003.02 03848 с 28.11.2023 по 27.11.2027
	Сертификат соответствия, Орган по сертификации продукции общества с ограниченной ответственностью "Симбирский центр сертификации", RA.RU.11АИ24, Российская Федерация	ЕАЭС RU C-RU.АИ24.В.01054/24 с 30.09.2024 по 29.09.2028
	Сертификат соответствия, Орган по сертификации "Центр сертификации продукции строительного, дорожного и коммунального машиностроения " Фонда "Сертификация коммунальных машин ", RA.RU.11MT15, Российская Федерация	ЕАЭС RU C-RU.MT15.B.00816/26 с 20.01.2026 по 19.01.2030
Боковые габаритные фонари, Правила ООН № 91-00	Сертификат соответствия, Орган по сертификации оборудования и колесных транспортных средств Общество с ограниченной ответственностью "Эксперт-Сертификация", RA.RU.10НА46, Российская Федерация	ЕАЭС RU C-PL.НА46.В.04002/22 с 07.07.2022 по 06.07.2026
	Сертификат соответствия, Орган по сертификации Общества с ограниченной ответственностью "Экспертный союз", RA.RU.11НА96, Российская Федерация	ЕАЭС RU C-RU.НА96.В.03606/24 с 19.01.2024 по 18.01.2028

Приложение № 2

1	2	3
Уровень шума от качения шин*, Правила ООН № 117-02, стадия 2	Сообщение, Ministry of Transport of the Czech Republic, Чешская Республика	E8*117R02/13*0389*01 02S2WR2 от 21.02.2022
	Сертификат соответствия, Орган по сертификации Общество с ограниченной ответственностью Центр сертификации "ТАТСЕРТ", RA.RU.11АД58, Российская Федерация	ЕАЭС RU C-CN.АД58.В.02348/25 с 11.09.2025 по 10.09.2029
	Сертификат соответствия, Орган по сертификации Общества с ограниченной ответственностью «МИК ЦЕНТР+», RA.RU.11АЖ04, Российская Федерация	ЕАЭС RU C-RU.АЖ04.В.00429/25 с 14.11.2025 по 13.11.2027
	Сертификат соответствия, Орган по сертификации пневматических шин Автономной некоммерческой организации "Шинтест", РОСС RU.0001.11НХ27, Российская Федерация	ЕАЭС RU C-RU.НХ27.В.05904/24 с 01.11.2024 по 31.10.2026
Сопротивление качению шин*, Правила ООН № 117-02, стадия 2	Сообщение, Ministry of Transport of the Czech Republic, Чешская Республика	E8*117R02/13*0389*01 02S2WR2 от 21.02.2022
	Сертификат соответствия, Орган по сертификации Общество с ограниченной ответственностью Центр сертификации "ТАТСЕРТ", RA.RU.11АД58, Российская Федерация	ЕАЭС RU C-CN.АД58.В.02348/25 с 11.09.2025 по 10.09.2029
	Сертификат соответствия, Орган по сертификации Общества с ограниченной ответственностью «МИК ЦЕНТР+», RA.RU.11АЖ04, Российская Федерация	ЕАЭС RU C-RU.АЖ04.В.00429/25 с 14.11.2025 по 13.11.2027
	Сертификат соответствия, Орган по сертификации пневматических шин Автономной некоммерческой организации "Шинтест", РОСС RU.0001.11НХ27, Российская Федерация	ЕАЭС RU C-RU.НХ27.В.05904/24 с 01.11.2024 по 31.10.2026
Сцепление шин на мокром покрытии*, Правила ООН № 117-02	Сообщение, Ministry of Transport of the Czech Republic, Чешская Республика	E8*117R02/13*0389*01 02S2WR2 от 21.02.2022

Приложение № 2

1	2	3
Сцепление шин на мокром покрытии*, Правила ООН № 117-02 (продолжение)	Сертификат соответствия, Орган по сертификации Общество с ограниченной ответственностью Центр сертификации "ТАТСЕРТ", RA.RU.11АД58, Российская Федерация	ЕАЭС RU C-CN.АД58.В.02348/25 с 11.09.2025 по 10.09.2029
	Сертификат соответствия, Орган по сертификации Общества с ограниченной ответственностью «МИК ЦЕНТР+», RA.RU.11АЖ04, Российская Федерация	ЕАЭС RU C-RU.АЖ04.В.00429/25 с 14.11.2025 по 13.11.2027
	Сертификат соответствия, Орган по сертификации пневматических шин Автономной некоммерческой организации "Шинтест", РОСС RU.0001.11НХ27, Российская Федерация	ЕАЭС RU C-RU.НХ27.В.05904/24 с 01.11.2024 по 31.10.2026
Устойчивость, пункт 4 приложения № 3 к ТР ТС 018/2011	Сертификат соответствия, Орган по сертификации "Центр сертификации продукции строительного, дорожного и коммунального машиностроения " Фонда "Сертификация коммунальных машин ", RA.RU.11МТ15, Российская Федерация	ЕАЭС RU C-RU.МТ15.В.00817/26 с 20.01.2026 по 19.01.2030
Защита от разбрызгивания из-под колес, пункт 10 приложения № 3 к ТР ТС 018/2011	—"—	ЕАЭС RU C-RU.МТ15.В.00818/26 с 20.01.2026 по 19.01.2030
Весовые ограничения, действующие в отношении транспортных средств, пункт 14 приложения № 3 к ТР ТС 018/2011	—"—	ЕАЭС RU C-RU.МТ15.В.00819/26 с 20.01.2026 по 19.01.2030

Приложение № 2

1	2	3
Маркировка и возможность идентификации, приложение № 7 к ТР ТС 018/2011	Декларация о соответствии, "Торговый дом "СаранскСпецТехника", Российская Федерация	ЕАЭС N RU Д-RU.PA01.B.16814/26 с 21.01.2026 по 18.01.2030

* Допускается установка шин, соответствующих критериям размерности, минимально допустимого индекса нагрузки и минимальной скоростной категории и имеющих иные подтверждающие соответствие документы (при наличии на шинах маркировки по Правилам ООН № 30 или 54, а также по Правилам ООН № 117 при условии представления в орган по сертификации информации об указанной маркировке).

Руководитель органа по сертификации **О.А. Кирина**

инициалы, фамилия

СВЕДЕНИЯ О СЕРТИФИКАТЕ ЭП

Сертификат: 1D655ABF0003000A843C
Кому выдан: Кирина Ольга Александровна
Действителен: с 17.09.2025 до 17.09.2026

ОПИСАНИЕ МАРКИРОВКИ ТРАНСПОРТНОГО СРЕДСТВА

1. Место расположения и форма единого знака обращения на рынке государств – членов Таможенного союза:
   На табличке изготовителя.
   Единый знак обращения на рынке государств – членов Таможенного союза наносится в соответствии с Решением Комиссии Таможенного союза от 15 июля 2011 г. №711.
2. Место расположения таблички изготовителя:
   На правом лонжероне рамы, в передней части.
3. Место расположения идентификационного номера:

3.1. На правом лонжероне рамы, в передней части.

3.2. На табличке изготовителя.

4. Структура и содержание идентификационного номера (номеров) транспортных средств:

1	2	3	4	5	6	7	8	9	10	11	12	13	14	15	16	17
Z	0	2	7	1	3	2	?	?	?	?	?	?	?	?	?	?

поз. 1 - 3: международный идентификационный код изготовителя (WMI) :
Z02 - Общество с ограниченной ответственностью "Торговый дом "СаранскСпецТехника".

поз. 4 - 9: Обозначение модификации транспортного средства:
713210 - 7132-10;
713211 - 7132-11;
713212 - 7132-12;
713216 - 7132-16;
713217 - 7132-17;
713219 - 7132-19;
713220 - 7132-20;
713222 - 7132-22;
713224 - 7132-24;
713227 - 7132-27;
713230 - 7132-30;
713235 - 7132-35;
71325К - 7132-5К;
713261 - 7132-61;
713264 - 7132-64;
713265 - 7132-65;
713277 - 7132-77.

поз. 10: ? - код года выпуска согласно таблице 1 приложения № 7 к техническому регламенту Таможенного союза "О безопасности колесных транспортных средств" (ТР ТС 018/2011).

Приложение № 3

поз. 11 - 17: производственный номер транспортного средства: ???????.

Руководитель органа по сертификации **О.А. Кирина**

инициалы, фамилия

СВЕДЕНИЯ О СЕРТИФИКАТЕ ЭП

Сертификат: 1D655ABF0003000A843C
Кому выдан: Кирина Ольга Александровна
Действителен: с 17.09.2025 до 17.09.2026

ОБЩИЙ ВИД ТРАНСПОРТНОГО СРЕДСТВА
марка ССТ, тип 7132, модификация 7132-5К, коммерческое наименование грузовой прицеп ССТ-7132-5К

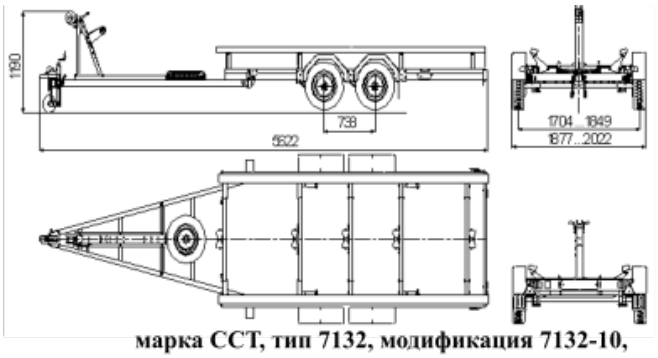

марка ССТ, тип 7132, модификация 7132-10,
коммерческое наименование грузовой прицеп ССТ-7132-10

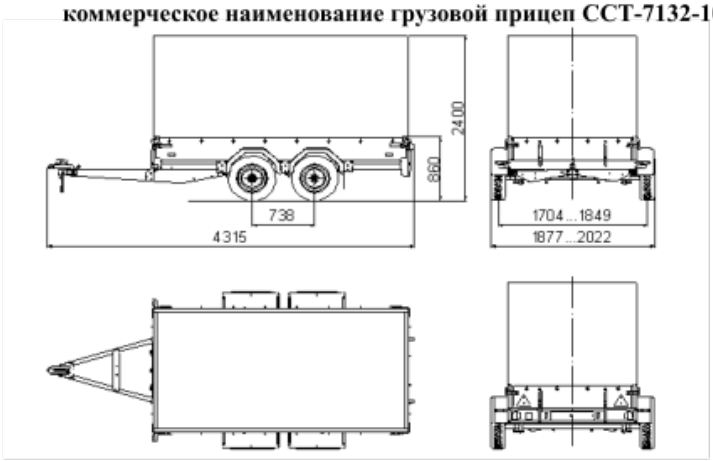

марка ССТ, тип 7132, модификация 7132-11,
коммерческое наименование грузовой прицеп ССТ-7132-11

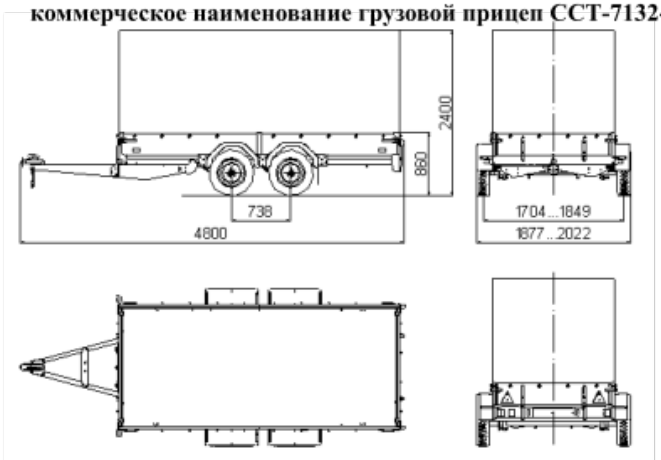

марка ССТ, тип 7132, модификация 7132-12,
коммерческое наименование грузовой прицеп ССТ-7132-12

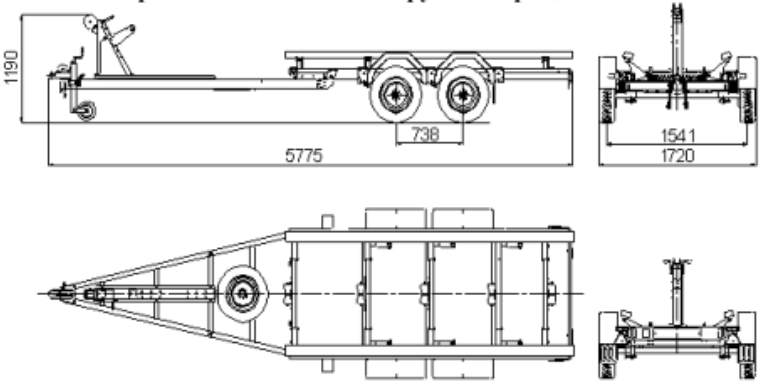

Приложение № 4

ОБЩИЙ ВИД ТРАНСПОРТНОГО СРЕДСТВА

марка ССТ, тип 7132, модификация 7132-16, коммерческое наименование грузовой прицеп ССТ-7132-16

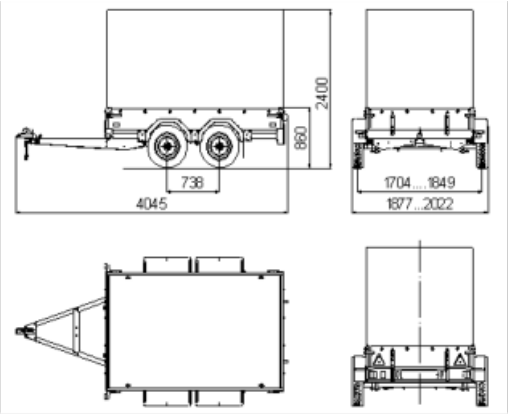

марка ССТ, тип 7132, модификация 7132-17,
коммерческое наименование грузовой прицеп ССТ-7132-17

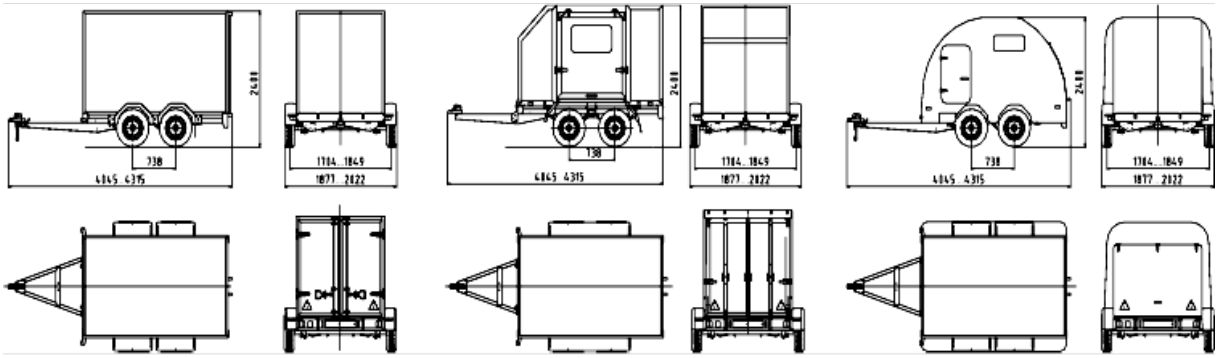

марка ССТ, тип 7132, модификация 7132-19,
коммерческое наименование грузовой прицеп ССТ-7132-19

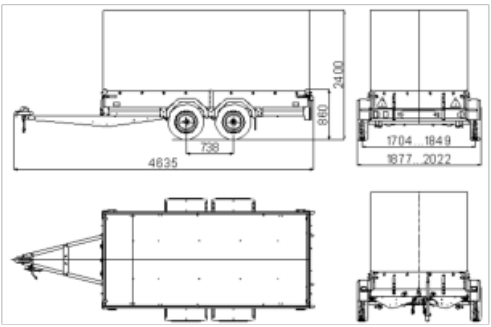

марка ССТ, тип 7132, модификация 7132-20,
коммерческое наименование грузовой прицеп ССТ-7132-20

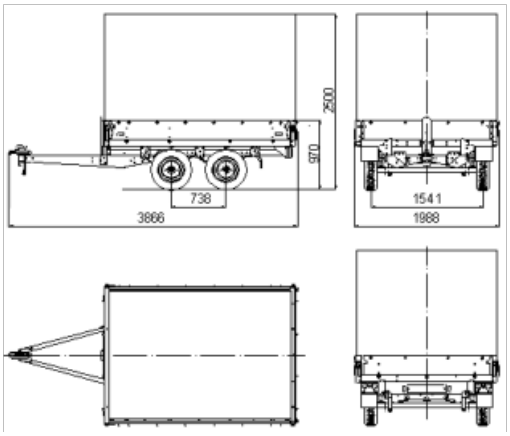

Приложение № 4

ОБЩИЙ ВИД ТРАНСПОРТНОГО СРЕДСТВА

марка ССТ, тип 7132, модификация 7132-22, коммерческое наименование грузовой прицеп ССТ-7132-22

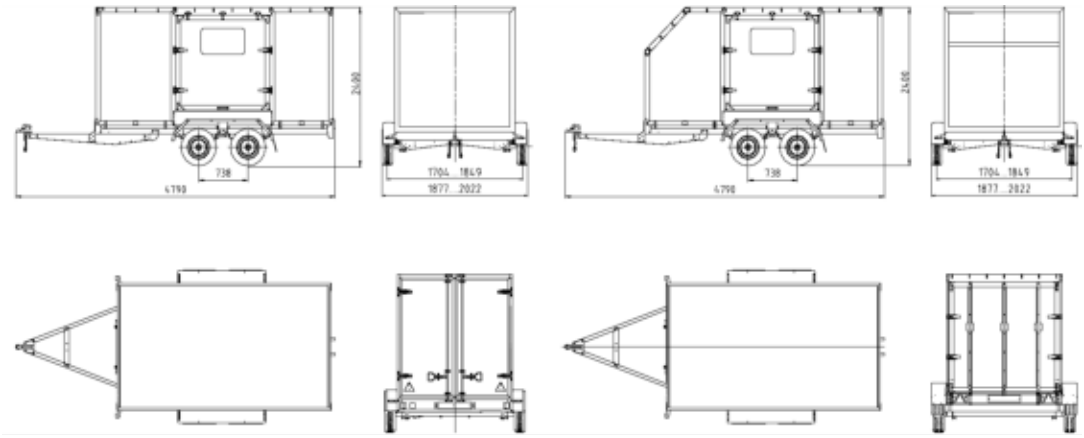

марка ССТ, тип 7132, модификация 7132-24, коммерческое наименование грузовой прицеп ССТ-7132-24

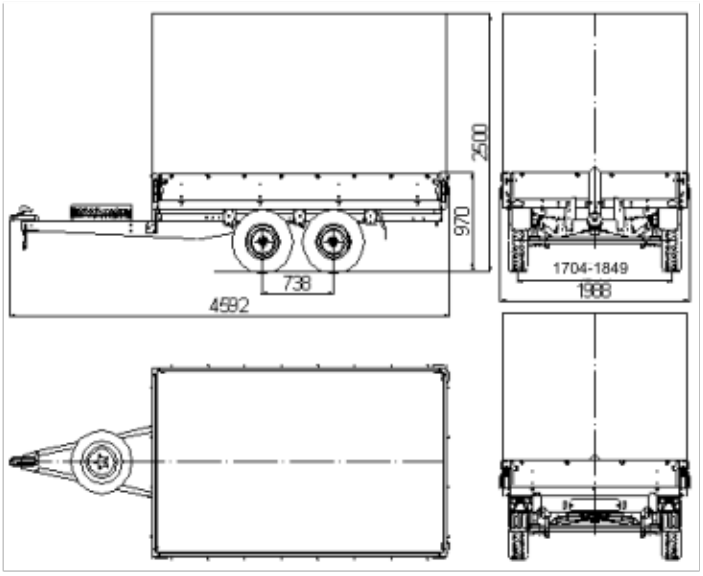

марка ССТ, тип 7132, модификация 7132-27, коммерческое наименование грузовой прицеп ССТ-7132-27

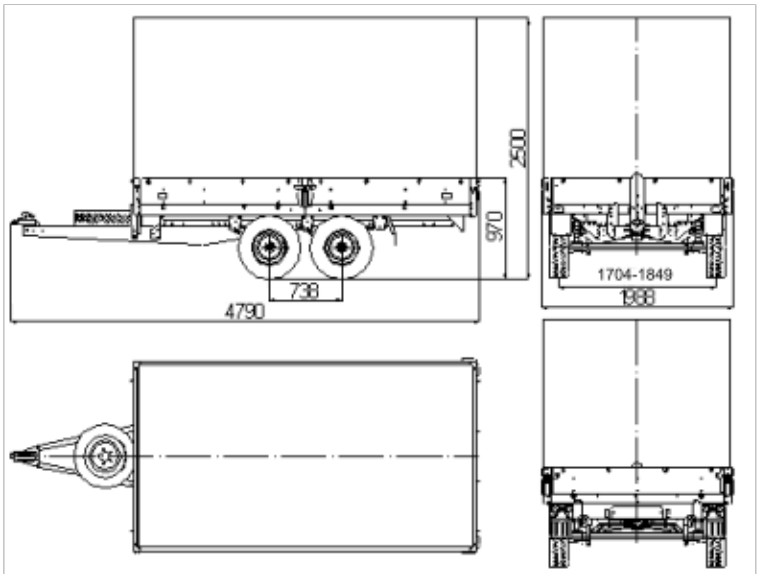

Приложение № 4

ОБЩИЙ ВИД ТРАНСПОРТНОГО СРЕДСТВА

марка ССТ, тип 7132, модификация 7132-30, коммерческое наименование грузовой прицеп ССТ-7132-30

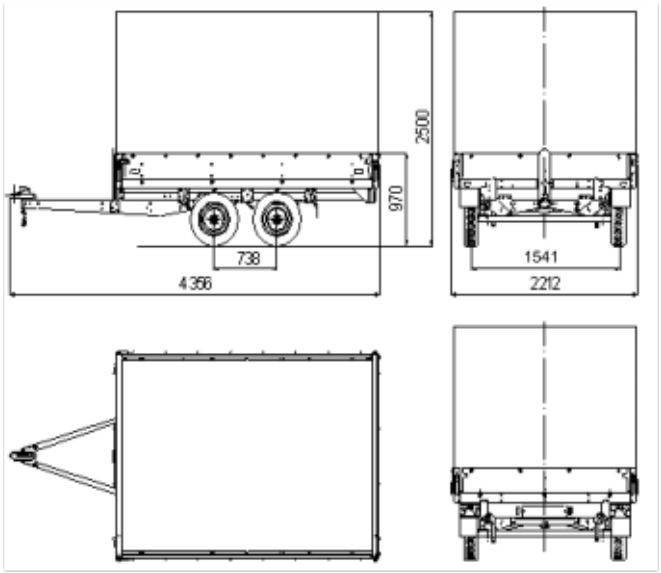

марка ССТ, тип 7132, модификация 7132-35, коммерческое наименование грузовой прицеп ССТ-7132-35

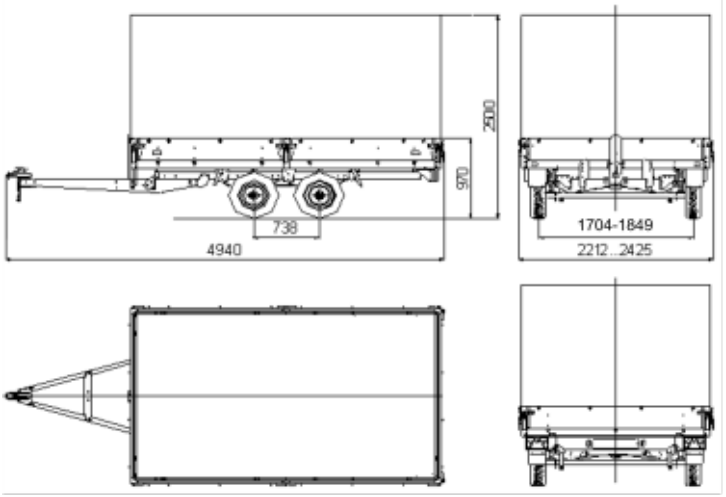

марка ССТ, тип 7132, модификация 7132-61, коммерческое наименование грузовой прицеп ССТ-7132-61

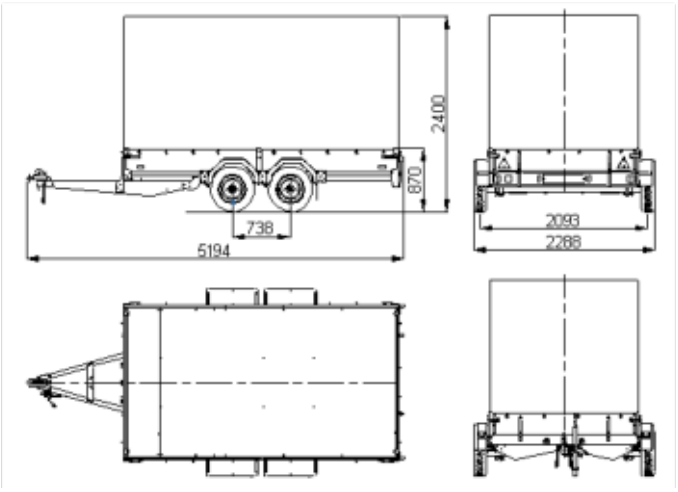

Приложение № 4

ОБЩИЙ ВИД ТРАНСПОРТНОГО СРЕДСТВА

марка ССТ, тип 7132, модификация 7132-64, коммерческое наименование грузовой прицеп ССТ-7132-64

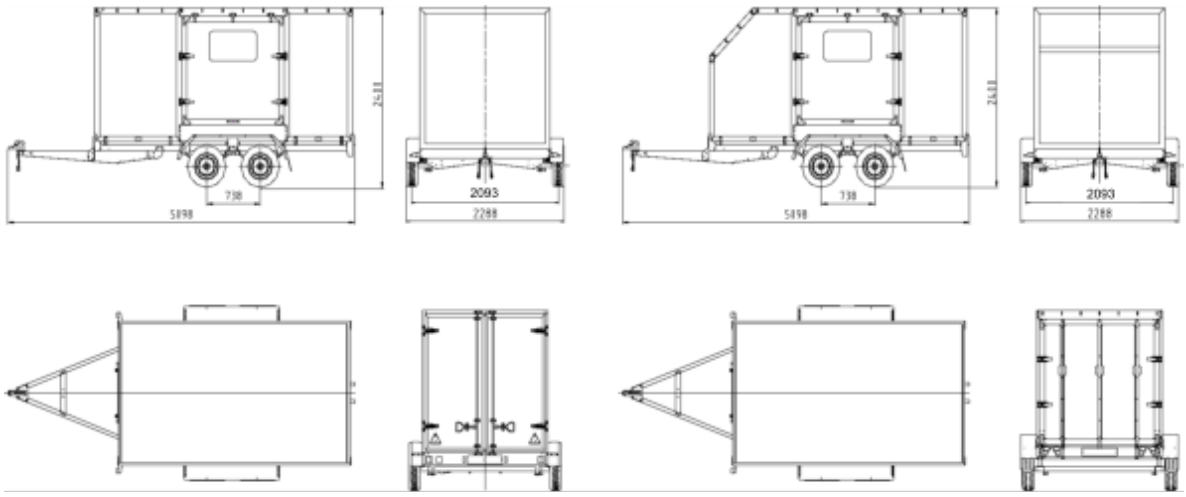

марка ССТ, тип 7132, модификация 7132-65,
коммерческое наименование грузовой прицеп ССТ-7132-65

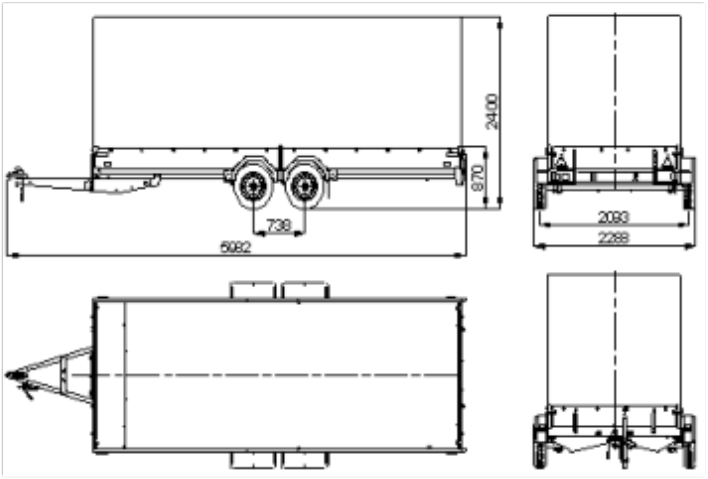

марка ССТ, тип 7132, модификация 7132-77,
коммерческое наименование грузовой прицеп ССТ-7132-77

